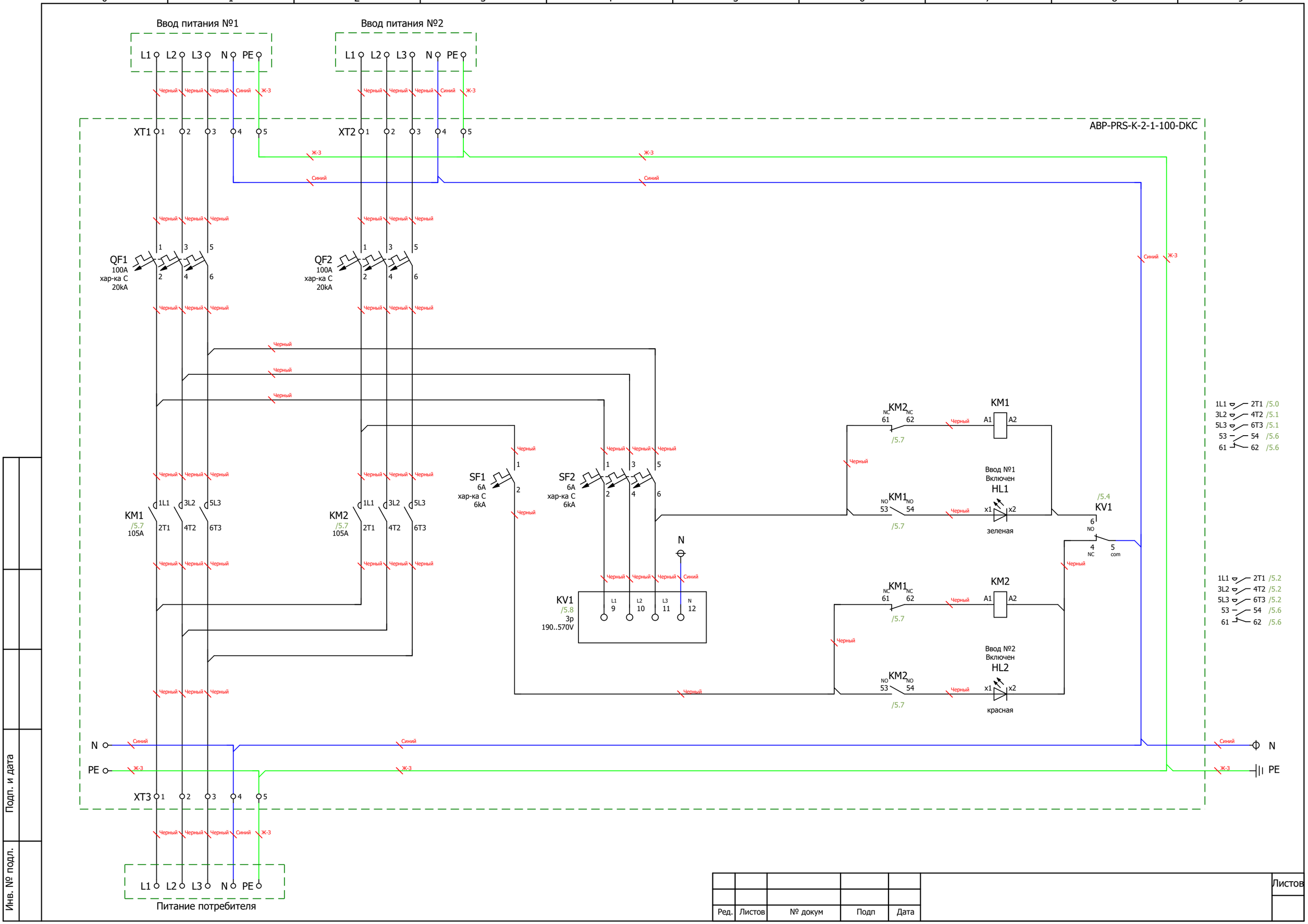
Ввод питания №1
L1 L2 L3 N PE
Ввод питания №2
L1 L2 L3 N PE
ABP-PRS-K-2-1-100-DKC
XT1
XT2
XT3
QF1
100A
хар-ка C
20kA
QF2
100A
хар-ка C
20kA
KM1
/5.7
105A
KM2
/5.7
105A
SF1
6A
хар-ка C
6kA
SF2
6A
хар-ка C
6kA
KV1
/5.8
3p
190..570V
N
KM2
/5.7
KM1
/5.7
Ввод №1
Включен
HL1
зеленая
/5.4
KV1
KM1
/5.7
KM2
/5.7
Ввод №2
Включен
HL2
красная
1L1 2T1 /5.0
3L2 4T2 /5.1
5L3 6T3 /5.1
53 54 /5.6
61 62 /5.6
1L1 2T1 /5.2
3L2 4T2 /5.2
5L3 6T3 /5.2
53 54 /5.6
61 62 /5.6
N
PE
Черный
Синий
Ж-З
Питание потребителя
Подп. и дата
Инв. № подл.
Ред.
Листов
№ докум
Подп
Дата
Листов
Копировал
Формат А3